Buzon®

www.buzon-world.com

“L’ESSENTIEL EST INVISIBLE POUR LES YEUX

Saint-Exupery

Claude Buzon

Trois décennies d'innovations

Il y a 30 ans, Claude Buzon révolutionnait le monde des systèmes de supports de terrasses en fondant Buzon Pedestal International. La famille s'est bien agrandie depuis : entouré de ses enfants Laure et Laurent, ce ne sont pas moins de quatre générations de plots qui ont ensuite vu le jour. Notre mission ? Remuer ciel et terre pour aider nos clients à transformer leurs espaces extérieurs en véritables lieux de vie.

Ce succès, nous l'avons atteint en nous reposant sur de solides fondations. Depuis son implantation dans le zoning des Hauts Sarts, notre société familiale a multiplié les collaborations et compte désormais 25 partenaires répartis dans plus de 50 pays. La confiance est une de nos valeurs phares, et celle-ci se renforce lors de chaque mission : en s'assurant d'être à l'écoute du client, et en menant chaque projet avec enthousiasme.

Bien que nous offrions des solutions de stabilité, nous rejetons catégoriquement l'immobilisme. L'innovation est un des moteurs de Buzon, ce qui nous pousse à développer des produits toujours plus adaptés et performants. Ce faisant, nous accordons une importance particulière à l'environnement, notamment en utilisant des matières premières recyclées et en fournissant des produits 100 % recyclables. Outre la réduction de notre empreinte carbone, nous la compensons également en plantant des arbres à Madagascar. Aujourd'hui, nous sommes donc fiers de pouvoir afficher un bilan neutre en CO_2.

Laure Buzon

Laurent Buzon

25 PARTENAIRES / **50** PAYS

Nos partenaires à travers le monde

Références

- Marina Bay Sands Hotel Singapour
- Siège du Parlement de l'UE, Bruxelles - Belgique
- Musée national de Tokyo Japon
- Hôpital universitaire de Kansas City - Etats-Unis
- Université de Denver, Colorado - Etats-Unis
- Disneyland, Paris France
- ...

S'IMPLIQUER DANS L'ENVIE DE NOS CLIENTS.

Claude
Buzon
5 JUIN 1983

Buzon®

Qui sommes-nous ?

Buzon est une équipe dynamique qui accompagne avec soin toute personne souhaitant bénéficier d'une grande expertise technique dans la création de son espace de vie extérieur.

Que faisons-nous ?

Nous développons des produits innovants, ergonomiques et durables dans le domaine des systèmes de supports.

Nous le faisons en nous entourant de partenaires et collaborateurs passionnés, fidèles et dignes de confiance.

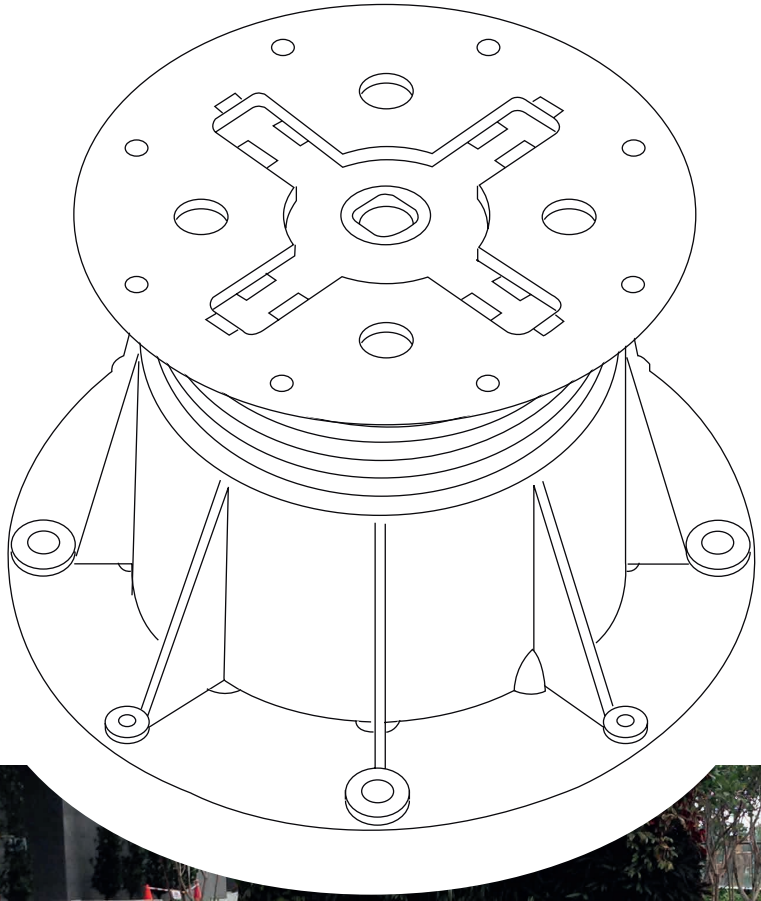

Ce qui nous anime

Les valeurs de notre entreprise sont :

La qualité

Nous prêtons une attention particulière à la qualité de nos services, de nos produits, à la relation que nous avons avec chacun de nos clients mais aussi celle avec nos fournisseurs.

La confiance

L'histoire de Buzon se base sur la confiance accordée à nos partenaires et à nos collaborateurs, de par l'autonomie que nous leur donnons dans chacun des projets.

L'esprit d'équipe

Notre entreprise familiale prône l'esprit d'équipe et la solidarité. C'est grâce à cette collaboration et le soutien permanent de chacun de nos collaborateurs que nous réussissons en permanence de nouveaux challenges.

L'éthique

L'éthique représente pour Buzon une grande priorité. Nous veillons à ce que chacune des personnes soit respectée et que son avis soit considéré. Par ailleurs, nous sommes également soucieux de notre engagement sociétal. C'est pourquoi nous nous assurons que tout projet se fasse dans le respect de l'environnement.

Nos systèmes de supports...

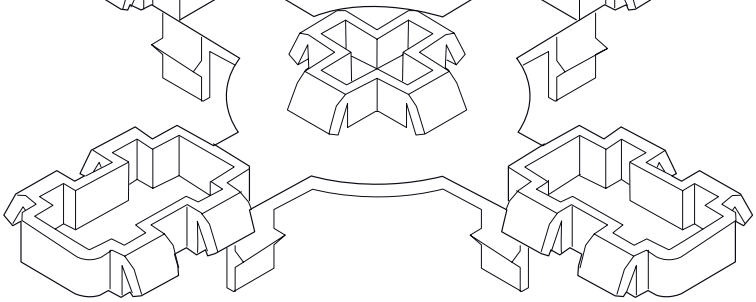

PB-SERIE

Les derniers-nés des plots Buzon®, les plots PB-Serie Buzon®

et leurs nombreux accessoires permettent d'accueillir tout type de revêtement pour vos projets résidentiels.

DPH-SERIE

Le correcteur de pente intégré (0 - 5%) et la robustesse font des plots DPH-Serie Buzon®

la solution idéale pour tous les projets de type commercial, industriel et public.

BC-SERIE

BC-Serie donne aux concepteurs de terrasses une liberté sans égal

grâce aux ailettes qui épousent vos dalles polygonales.

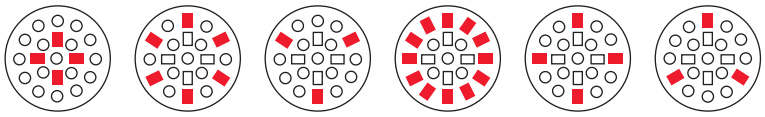

... pour la création d'espaces de vie

Nos plots vous offrent une infinité de solutions pour...

- Piscine
- Toit plat
- Fontaine
- Plancher industriel
- Plancher lumineux
- Jardin
- Balcon

Buzon

Buzon Pedestal International S.A. • Siège social

Prolongement de l'Abbaye, 134 - 4040 HERSTAL - BELGIQUE
Tel: **+32 (0)4 248 39 83** · Fax: **+32 (0)4 264 82 38** · Email : **sales@bpi.be**