PB-11 / 705 → 965mm
Montage

PB-Series

©copyright, 2018, BUZON PEDESTAL INTERNATIONAL

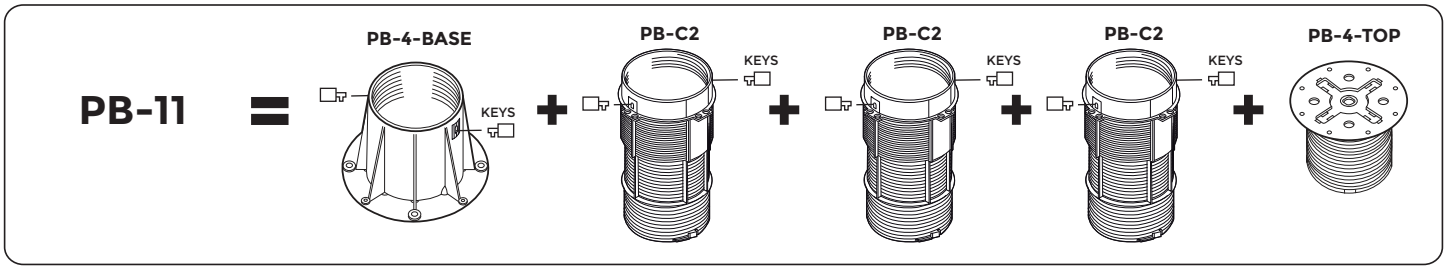

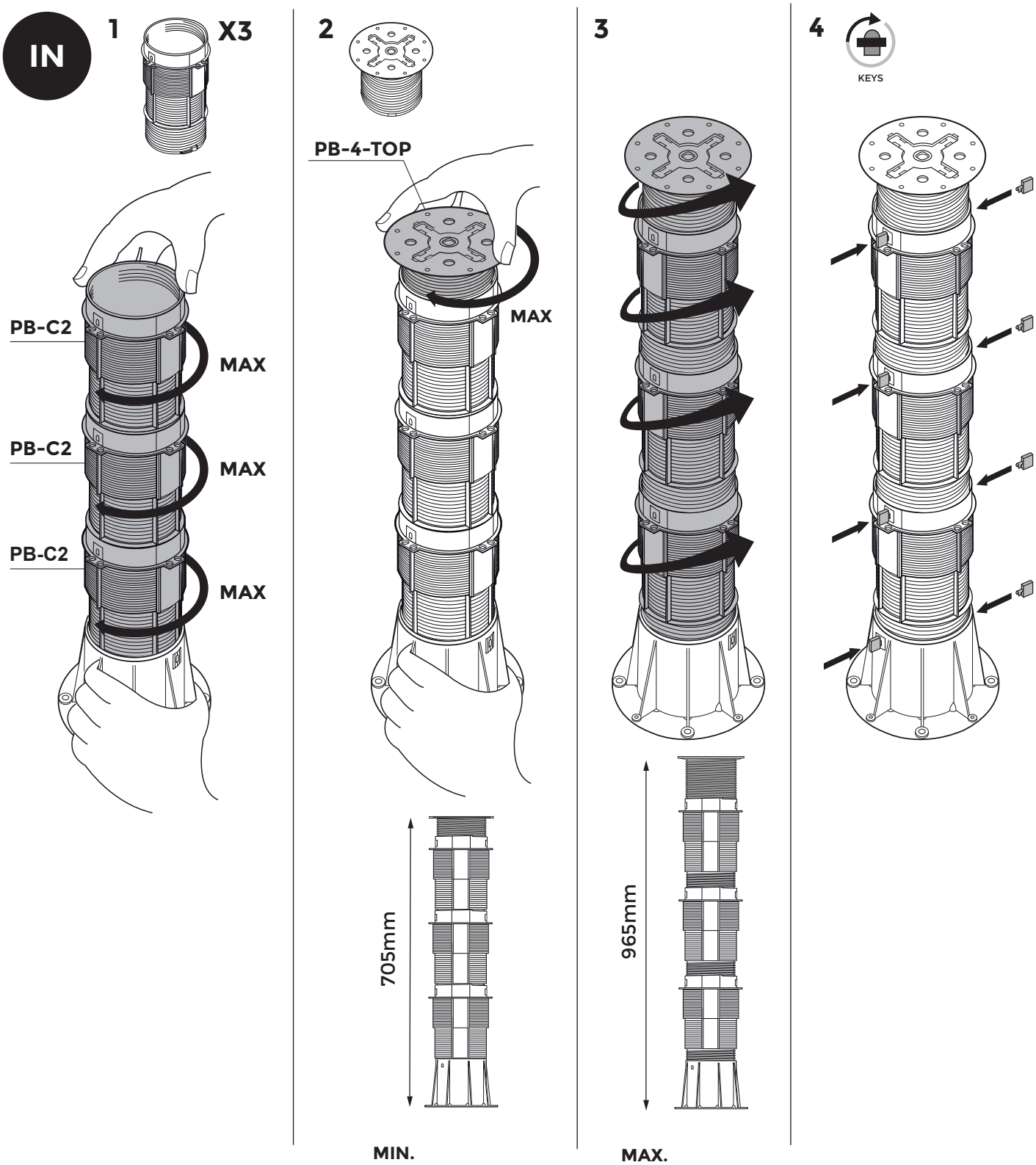

Ref. 21-GNO 49E - Rev.06 - 02/01/2018

De inhoud van dit document is niet bindend en bevat een gebruikssuggestie. Onder voorbehoud van fouten of wijzigingen.

©copyright, 2018, BUZON PEDESTAL INTERNATIONAL

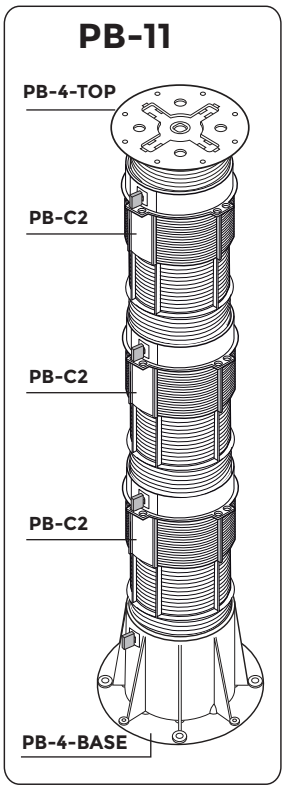

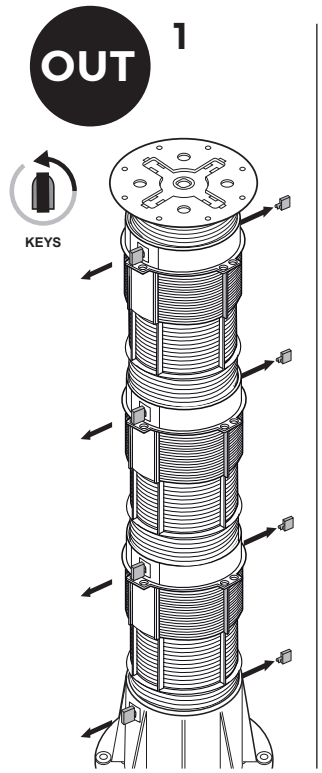

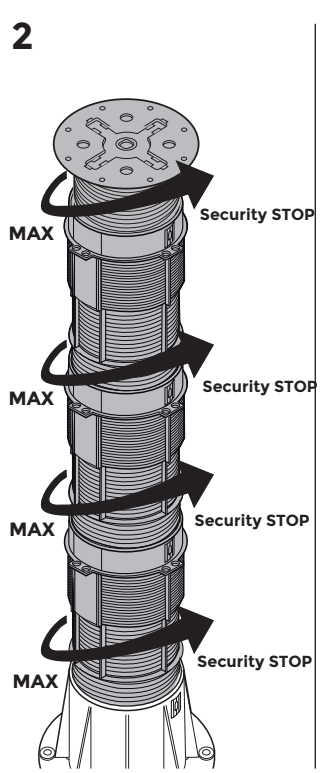

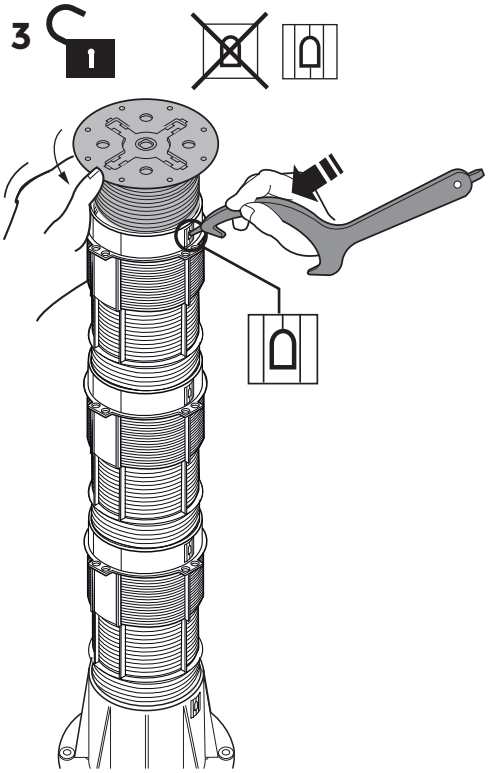

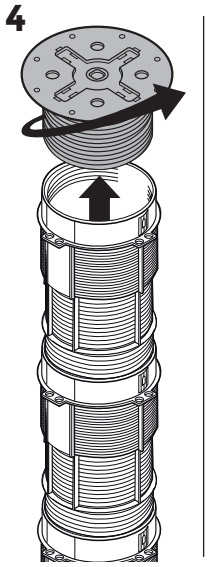

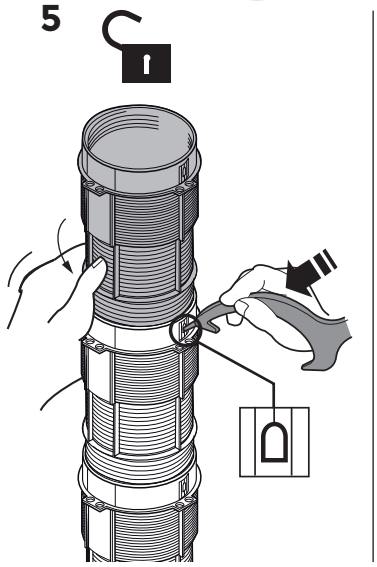

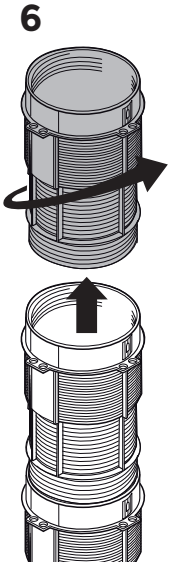

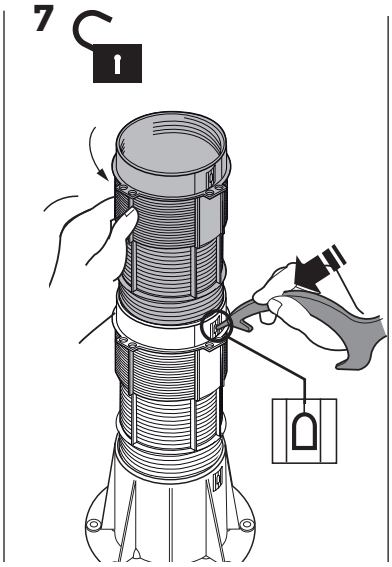

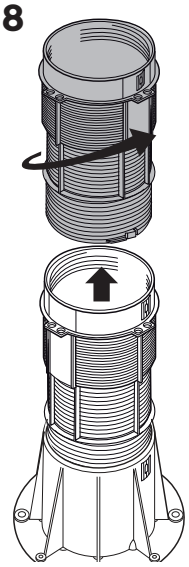

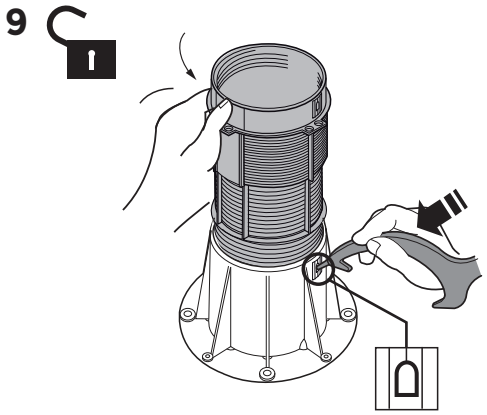

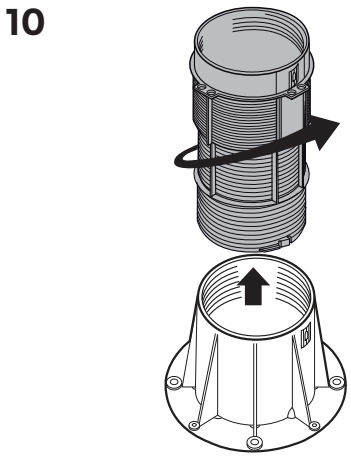

Ref. 21-GNO 49E - Rev.06 - 02/01/2018

De inhoud van dit document is niet bindend en bevat een gebruikssuggestie. Onder voorbehoud van fouten of wijzigingen.