PB-KIT-5 / H:28mm
Gebruik met houten balken

PB-Series

©copyright, 2018, BUZON PEDESTAL INTERNATIONAL

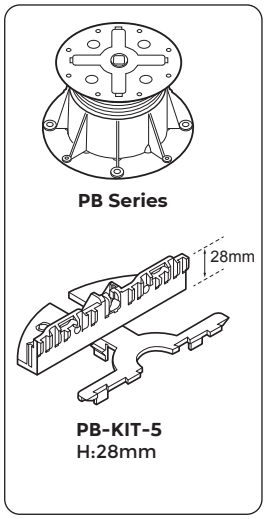

1

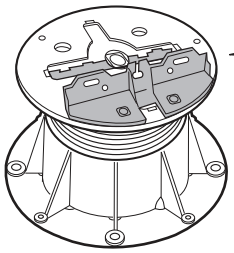

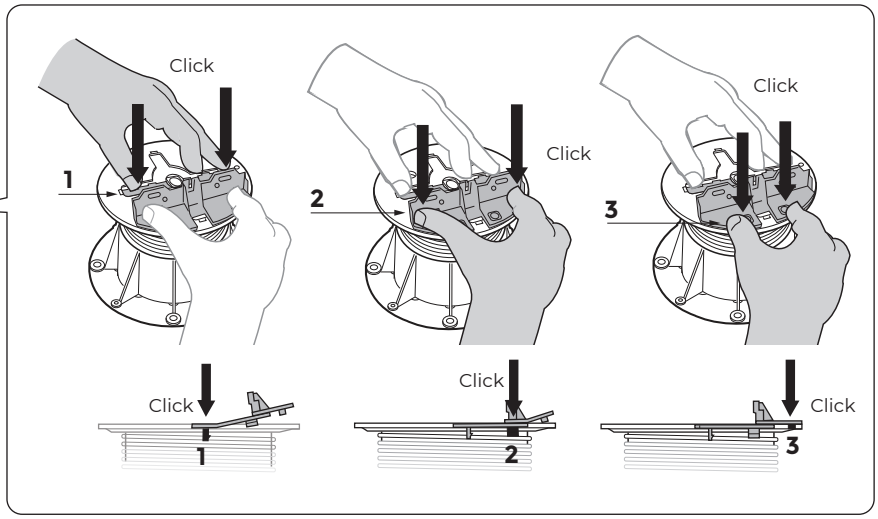

2

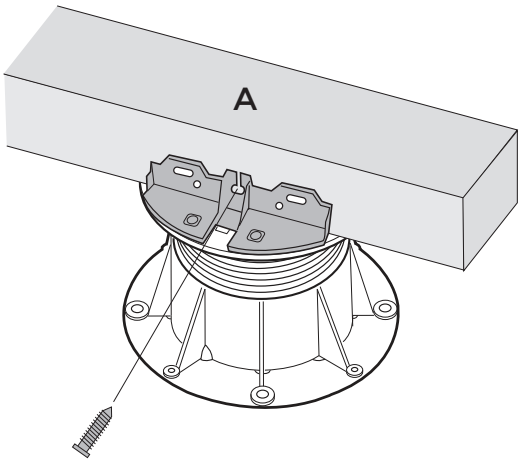

3

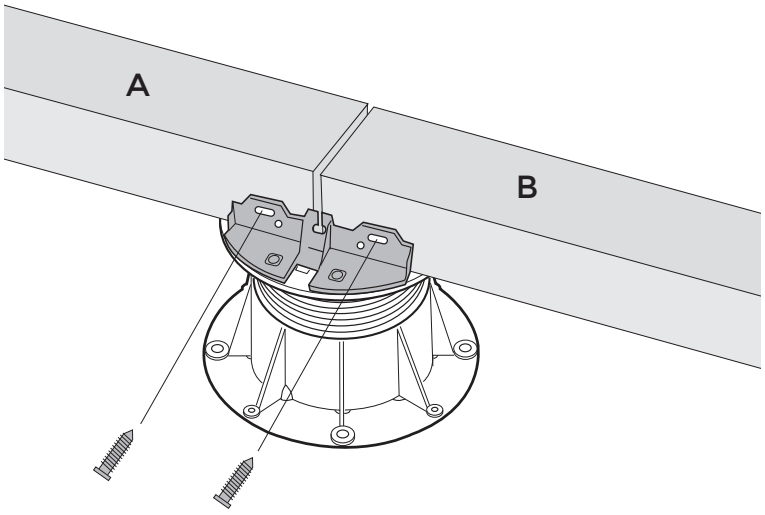

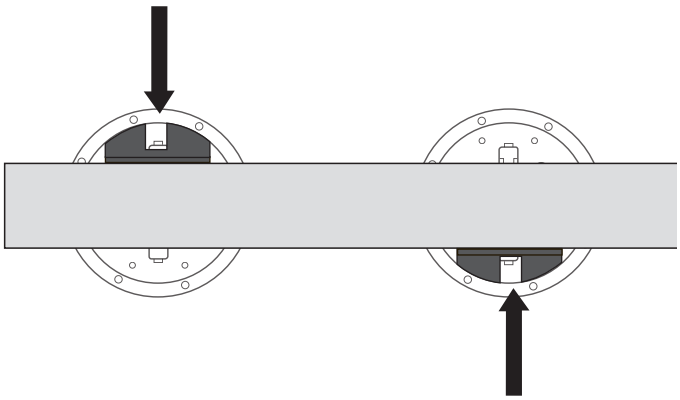

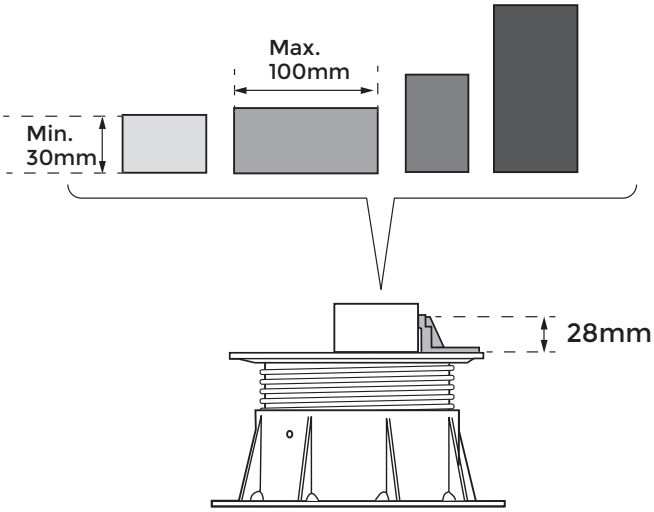

Ref. 31-GNO 45-B Rev.4 - 26/9/2018

De inhoud van dit document is niet bindend en bevat een gebruikssuggestie. Onder voorbehoud van fouten of wijzigingen.