U-WALL
Verwendung unter Platten entlang einer Wand

PB-Series

©copyright, 2018, BUZON PEDESTAL INTERNATIONAL

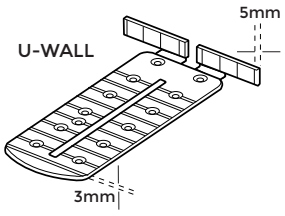

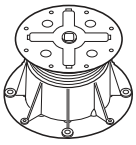

PB-Series

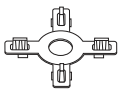

TABS
Max 6mm

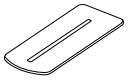

U-E20-WALL (2mm)

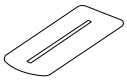

U-E10-WALL (1mm)

Option

Flachkopfschraube
Ø 3,9 x 29mm
(Schrauben werden nicht von Buzon zur Verfügung gestellt)

1

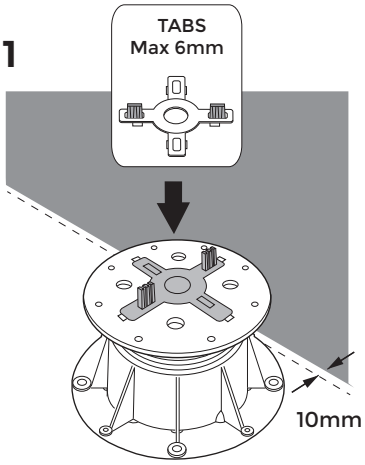

2

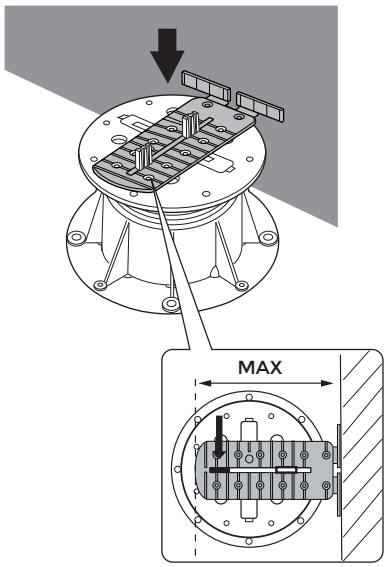

2b

Möglichkeit der Sicherung durch Schrauben.

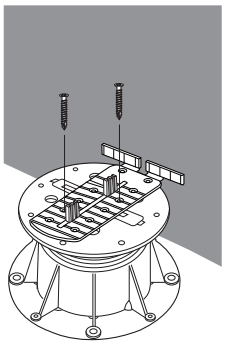

3 U-E20-WALL (2mm)

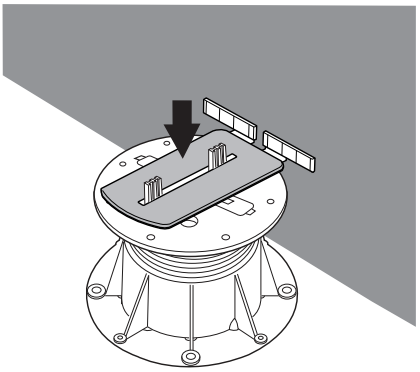

3b Gegenbenenfalls nachbessern

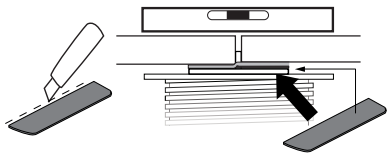

U-E20 oder U-E10-WALL

4

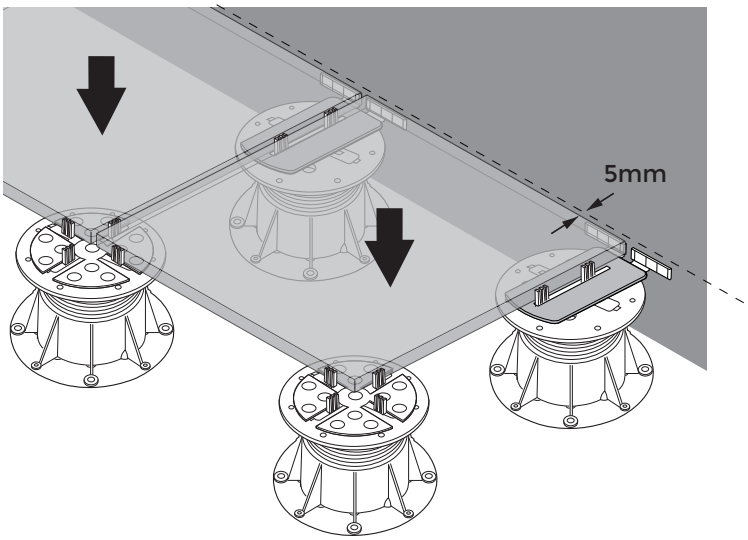

Ref. 1-GNO 78 - Rev.13- 6/05/2019

Der Inhalt dieses Dokuments ist unverbindlich und enthält nur einen Vorschlag für die Verwendung. Irrtümer und Änderungen vorbehalten.

©copyright, 2018, BUZON PEDESTAL INTERNATIONAL

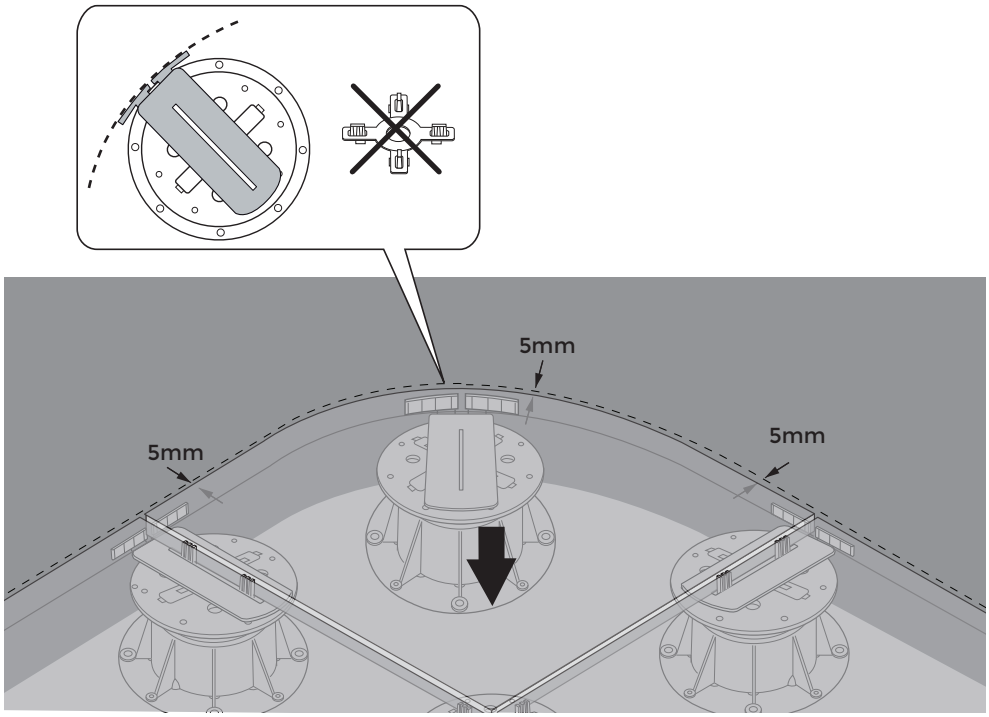

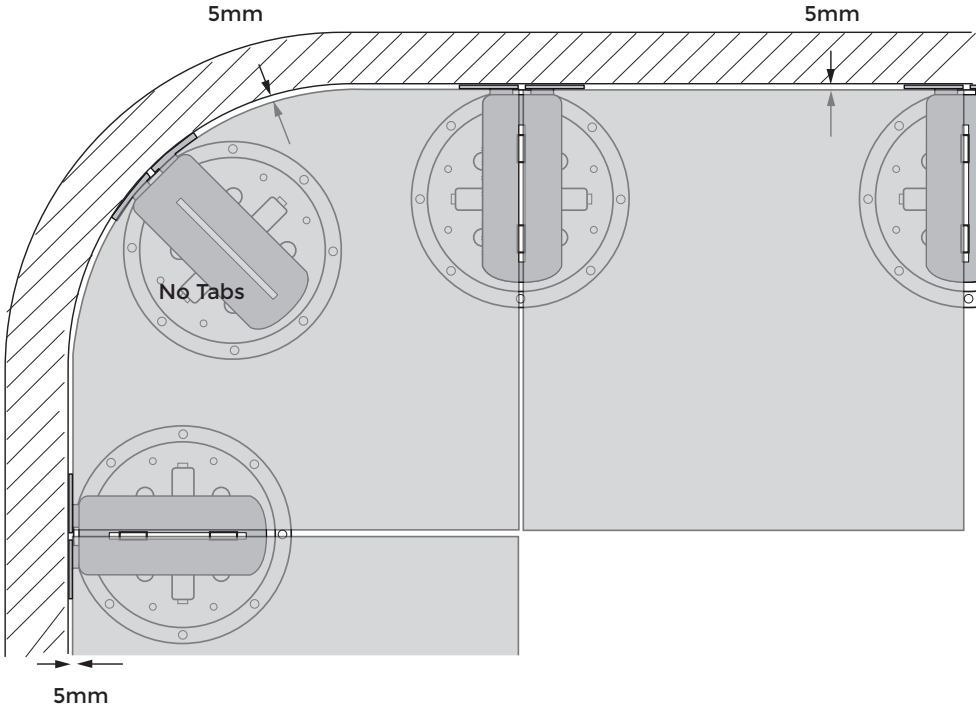

Der Inhalt dieses Dokuments ist unverbindlich und enthält nur einen Vorschlag für die Verwendung. Irrtümer und Änderungen vorbehalten.

©copyright, 2018, BUZON PEDESTAL INTERNATIONAL

1

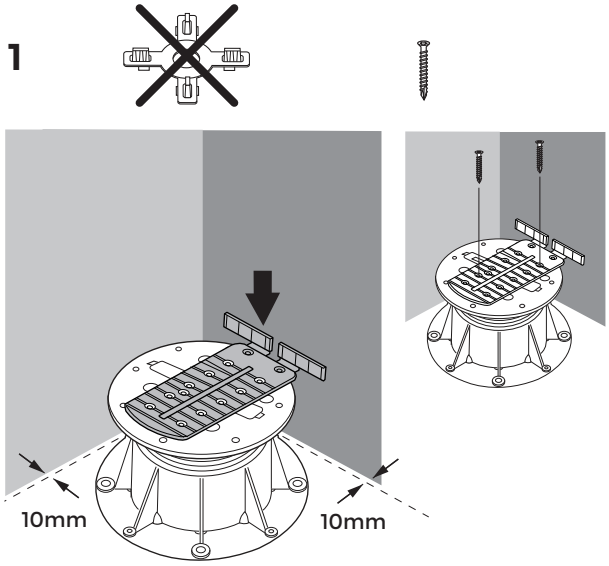

2

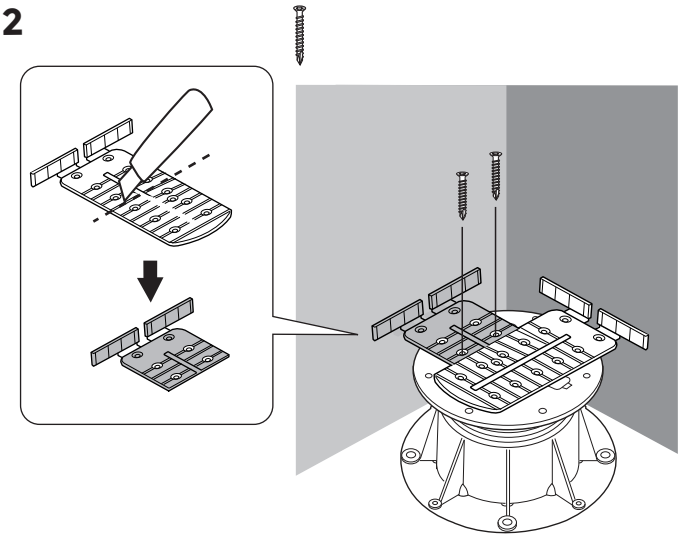

3 U-E20 Wand Unterlegscheibe **(2mm)**

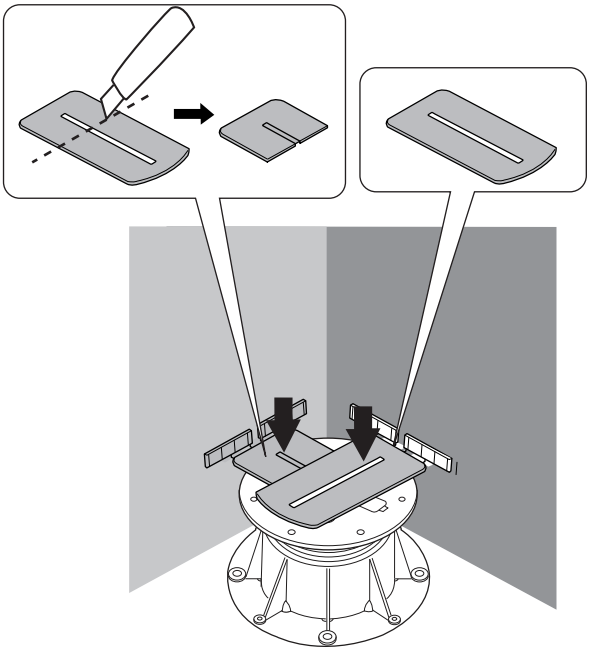

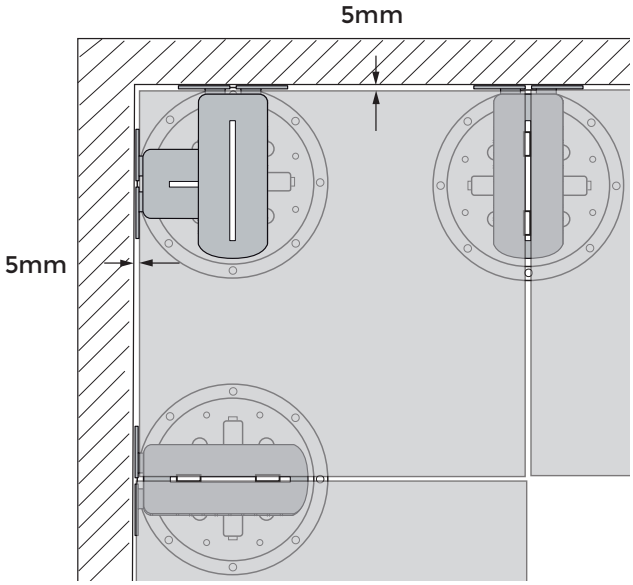

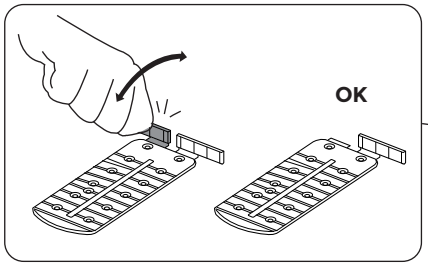

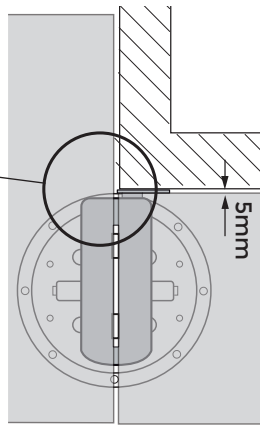

Ref. 1-GNO 78 - Rev.0 2/05/2019

Der Inhalt dieses Dokuments ist unverbindlich und enthält nur einen Vorschlag für die Verwendung. Irrtümer und Änderungen vorbehalten.